令和５年度

第３４回

日神杯　横浜市柔道選手権大会

日　　時	令和５年１０月２９日（日） 午前１０時００分開会
会　　場	横浜市南スポーツセンター
主　　催	横浜市柔道協会
協　　賛	日神グループ
後　　援	横浜市教育委員会 横浜市にぎわいスポーツ文化局 （公財）横浜市スポーツ協会 神奈川県柔道連盟 ダイドードリンコ株式会社

令和5年度 第34回 日神杯 横浜市柔道選手権大会

中学1年生の部A

令和5年10月29日

優　勝	(	)
準優勝	(	)
3　位	(	)
3　位	(	)

1 鈴木 洸之祐（朝飛道場）
2 齋藤 良太（東山田中）
3 山本 瑠心（大正中）
4 上条 櫂（寺尾中）
5 石井 里旺（大正中）
6 鈴木 章文（南戸塚中）
7 倉又 海翔（港南中）
8 白石 天真（日吉台中）
9 仲間 一瑠（矢向中）
10 小林 陸哉（末吉中）
11 紀川 大和（小見川道場）
12 大久保 遙馬（砂金ク）
13 太田 陽樹（南戸塚中）
14 野々口 躍麻（あざみ野柔）
15 谷川 椿咲（本宿中）
16 山野井 翔大（港南中）
17 岡崎 杜也（六角橋中）
18 久保田 要（大正中）
19 相澤 翔太（西柴中）
20 大場 瑛太（大正中）
21 玉置 将成（南戸塚中）
22 石川 蓮珠（鴨居中）
23 山田 誠人（屏風ク）
24 加藤 遥人（上菅田中）
25 折田 裕理（藤の木中）

26 今井 謙吾（保土ケ谷中）
27 加藤 彰悟（日吉台中）
28 小宮 慧大（大正中）
29 増澤 秀虎（武心会）
30 中村 湧樹（瀬谷中）
31 六本木 颯恭（日吉台中）
32 竹内 久温（大正中）
33 北村 晃（領家中）
34 坂本 直太郎（桐蔭学園中）
35 山田 勇希（瀬谷中）
36 阪井 瑠（南戸塚中）
37 石川 煌太（保土ケ谷中）
38 永田 流瑛（大正中）
39 三浦 梨斗（横浜吉田中）
40 芳賀 光乃介（秋葉中）
41 水田 学翔（大鳥中）
42 原田 貴真（南　中）
43 谷野 良和（友柔会）
44 雑賀 颯（岡津中）
45 塙 昇利（朝飛道場）
46 加藤 広大（あざみ野中）
47 天瀬 大成（矢向中）
48 ﾃﾓｽｱﾚｽｹﾝｼﾞﾀﾞﾆｴﾙ（市場中）
49 西園 翔（共進中）
50 小山 優翔（大正中）

令和5年度 第34回 日神杯 横浜市柔道選手権大会

中学1年生の部B

令和5年10月29日

優　勝	(	)
準優勝	(	)
3　位	(	)
3　位	(	)

1 宮地 飛喜（横浜吉田中）
2 小山田 悠斗（大正中）
3 堀越 涼太（保土ケ谷中）
4 坂本 疾颯（共進中）
5 ﾁｬﾊﾝ ｱﾄﾞﾘｯﾄ（小見川道場）
6 佐藤 匠頼（大正中）
7 井出田 維斗（市場中）
8 人見 祐生（瀬谷中）
9 野々口 周（南戸塚中）
10 米山 晴琉（本宿中）
11 木村 比呂（鴨居中）
12 中村 琥珀（大正中）
13 中山 祐次郎（日吉台中）
14 岸 恒介（保土ケ谷中）
15 丸山 陽稜（港南中）
16 高橋 快虎（東山田中）
17 名久井 悠希（大正中）
18 小暮 虎徹（秋葉中）
19 木村 陸人（南戸塚中）
20 高橋 太一（藤の木中）
21 寺田 宗太郎（朝飛道場）
22 松村 怜（南戸塚中）
23 長浜 栄仁（大正中）
24 櫃間 博紀（日吉台中）
25 鈴木 哲津（矢向中）
26 杉本 丈飛（南戸塚中）
27 平田 蓮人（共進中）
28 山岸 柊耶（寺尾中）
29 渡邊 琉毅（港南中）
30 守屋 宇浩（大鳥中）
31 石井 蓮人（大正中）
32 細田 真太郎（矢向中）
33 和知 勇杜（南　中）
34 杉山 翔星（市場中）
35 中川 桜咲（大正中）
36 末石 大晴（あざみ野中）
37 伊集 祐吾（日吉台中）
38 津嘉山 ひでき（六角橋中）
39 河原 玄（上菅田中）
40 臼坂 虎静（保土ケ谷中）
41 門 拓磨（大正中）
42 二木 洸樹（朝飛道場）
43 村山 怜（日吉台中）
44 大谷 浩大（横浜吉田中）
45 橋本 天（末吉中）
46 横内 心岬（南戸塚中）
47 鷺 隆司（秋葉中）
48 石川 大雅（朝飛道場）
49 岩崎 堅志郎（岡津中）
50 田中 大翔（領家中）

令和5年 第34回 日神杯 横浜市柔道選手権大会

中学1年生の部C

令和5年10月29日

優勝	(	)
準優勝	(	)
3位	(	)
3位	(	)

1 園田 琉晟（あざみ野中）
2 清宮 奏（南戸塚中）
3 横田 璃一（上菅田中）
4 内山 煌星（矢向中）
5 樋口 稜典（領家中）
6 森川 快斗（岡津中）
7 清水 琥志朗（上菅田中）
8 石田 日向（大鳥中）
9 髙橋 将吾（東山田中）
10 山﨑 葉月（市場中）
11 石渡 蒼太（秋葉中）
12 伊能 吉宗（東山田中）
13 髙橋 周（朝飛道場）
14 村木 一心（大正中）
15 増田 仁紀（保土ケ谷中）
16 白・一颯（南中）
17 三好 頼政（鴨居中）
18 廣瀬 奏（南戸塚中）
19 井上 遥哉（朝飛道場）
20 佐藤 大雅（矢向中）
21 和知 律樹（南中）
22 鶴田 陸撰 ﾛｺｳｱ（日吉台中）
23 菅野 蒼太（矢向中）
24 三橋 力輝（大正中）
25 木村 圭壱（瀬谷柔道会）

26 奥薗 颯（港南中）
27 大藏 賢（大正中）
28 谷口 怜央（市場中）
29 荒木 泰生（南戸塚中）
30 西山 唯人（日吉台中）
31 田中 廉也（鴨居中）
32 本杉 行（日吉台中）
33 松井 希龍（共進中）
34 萩原 颯太（大正中）
35 丸子 竜太（港南中）
36 西岡 律（日吉台中）
37 菅原 星夢（大正中）
38 平原 玄大（南戸塚中）
39 村石 禅（協和道場）
40 関根 駿太（大正中）
41 唐澤 翔太郎（共進中）
42 岡田 紅晟（保土ケ谷中）
43 杉山 偉琉（大正中）
44 李 太俊（朝飛道場）
45 高木 大雅（南戸塚中）
46 松村 美城（瀬谷中）
47 佐川 海知（教道館）
48 川嶋 祥輝（横浜吉田中）
49 鈴木 飛駕（末吉中）
50 田中 圭佑（横浜吉田中）

令和5年度 第34回 日神杯 横浜市柔道選手権大会

中学2年生の部A

令和5年10月29日

優　　勝	(	)
準　優　勝	(	)
3　　位	(	)
3　　位	(	)

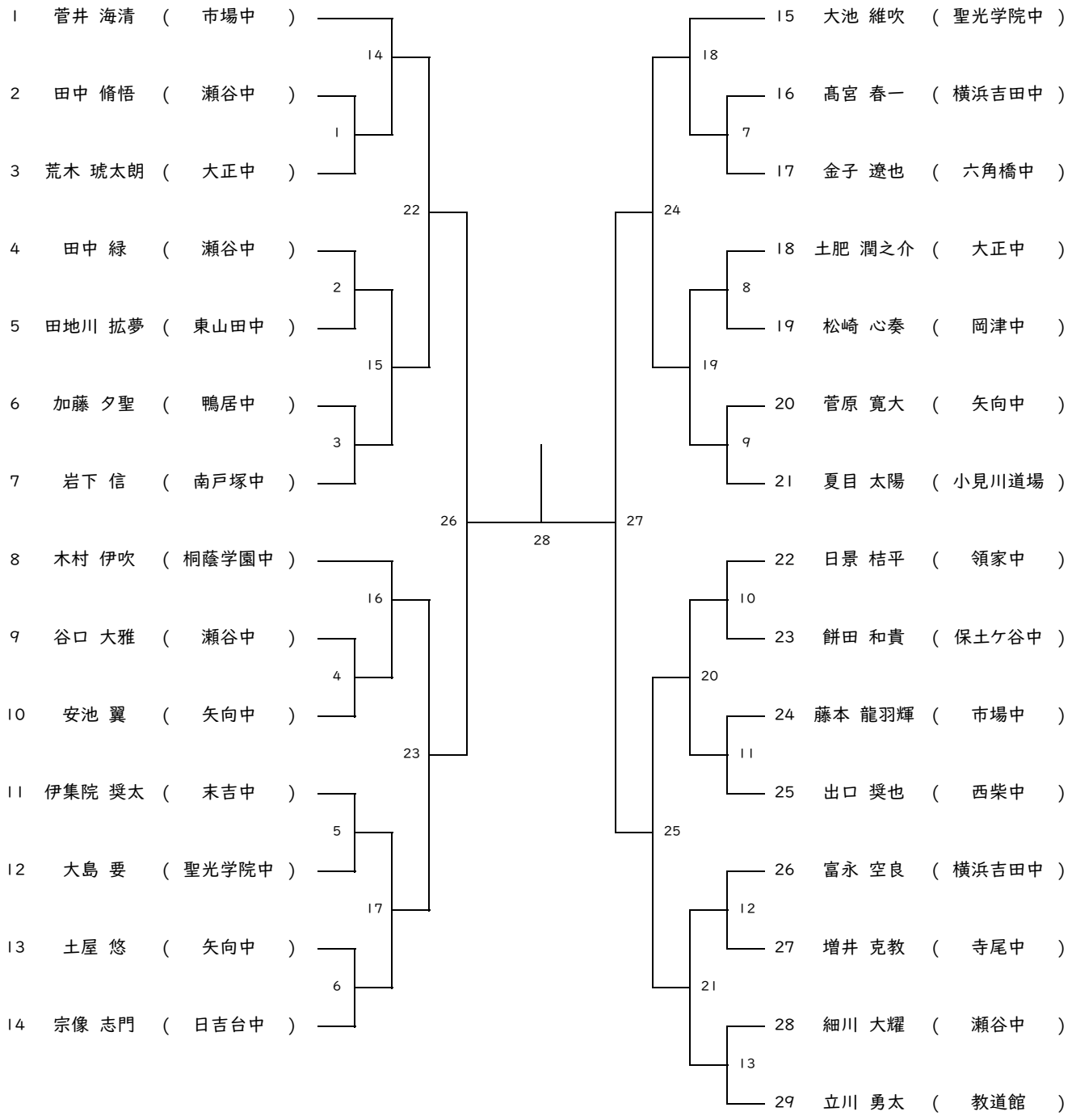

令和5年度 第34回 日神杯 横浜市柔道選手権大会

中学2年生の部B

令和5年10月29日

優　勝	(	)
準優勝	(	)
3　位	(	)
3　位	(	)

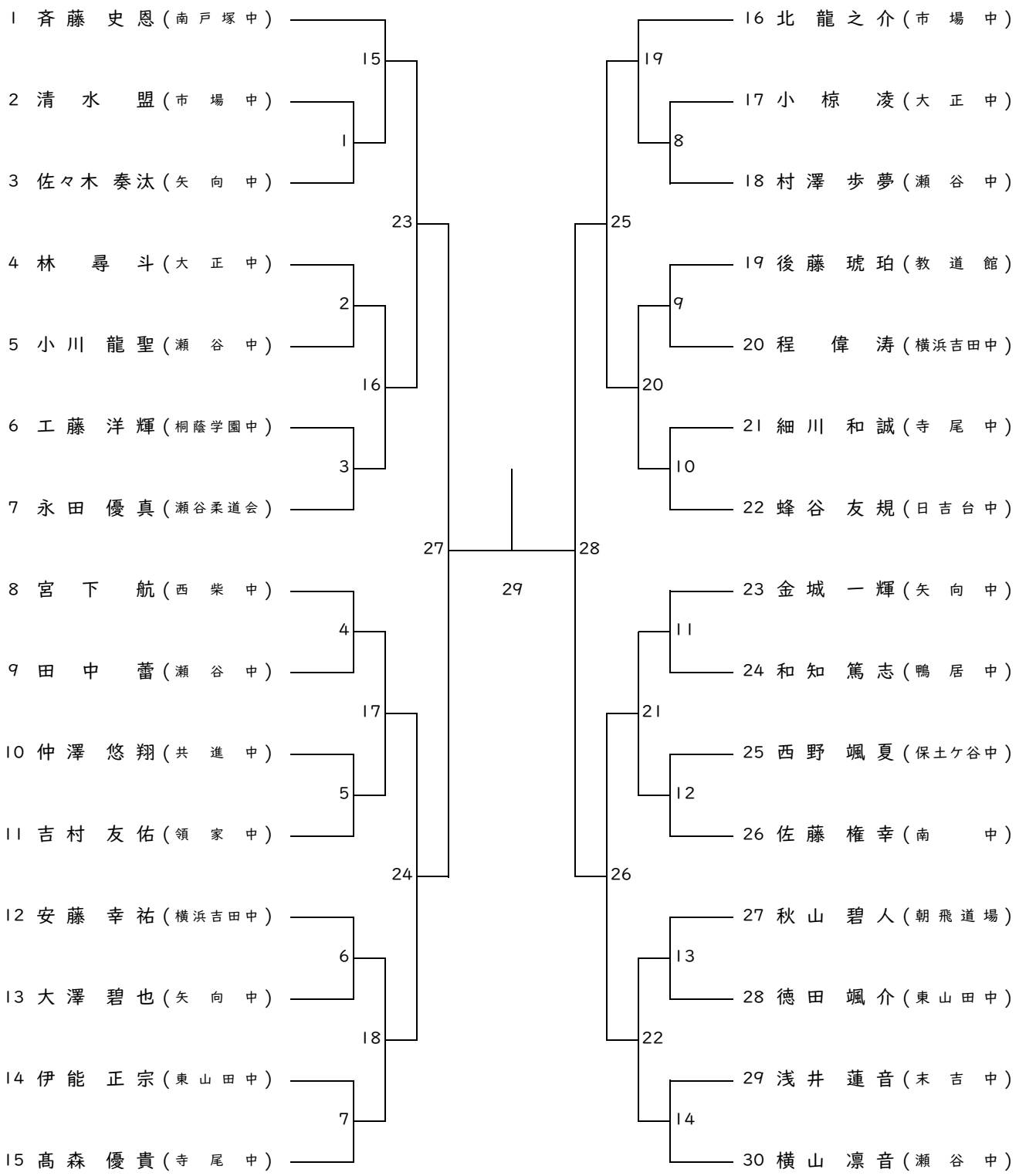

令和5年度 第34回 日神杯 横浜市柔道選手権大会

中学3年生の部

令和5年10月29日

優　勝	(	)
準優勝	(	)
3　位	(	)
3　位	(	)

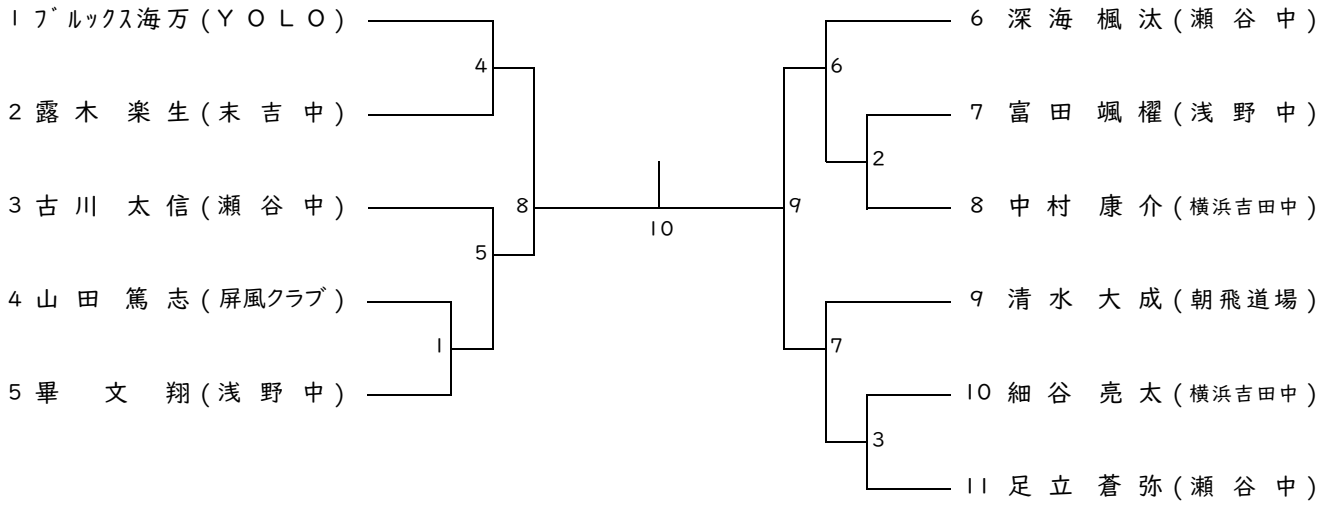

令和5年度 第34回 日神杯 横浜市柔道選手権大会

一般無段の部

令和5年10月29日

優　勝	(	)
準優勝	(	)
3　位	(	)
3　位	(	)

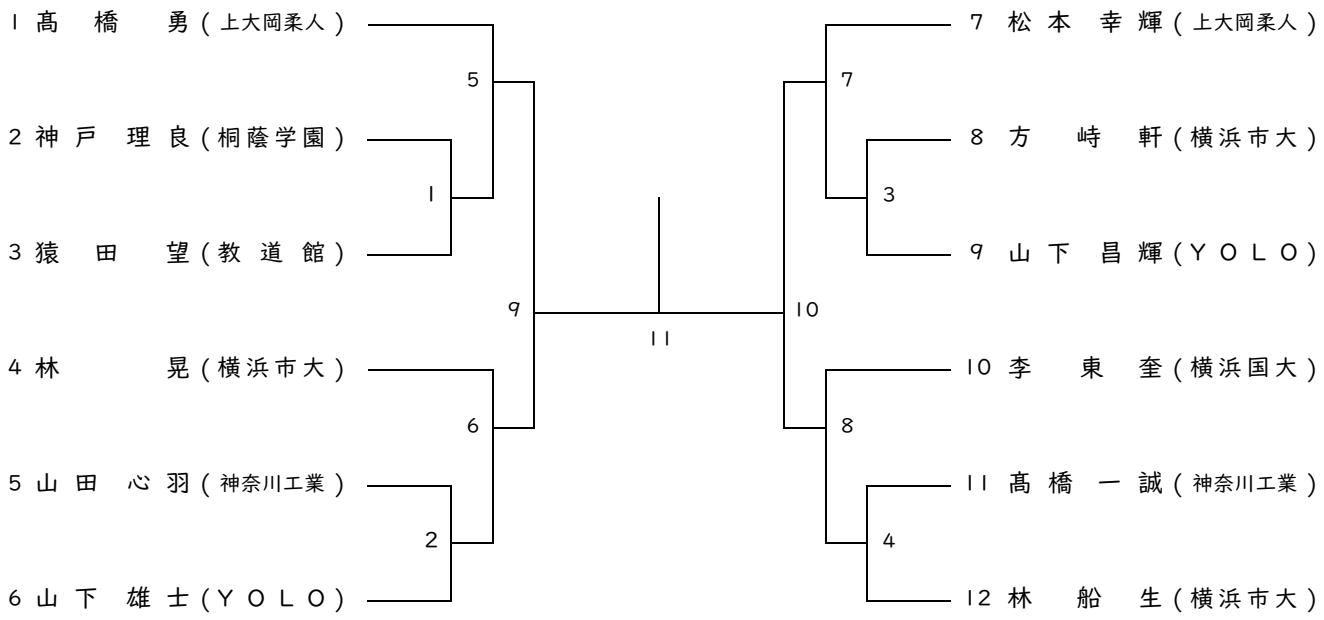

令和5年度 第34回 日神杯 横浜市柔道選手権大会

一級の部

令和5年10月29日

優　勝	(	)
準優勝	(	)
3　位	(	)
3　位	(	)

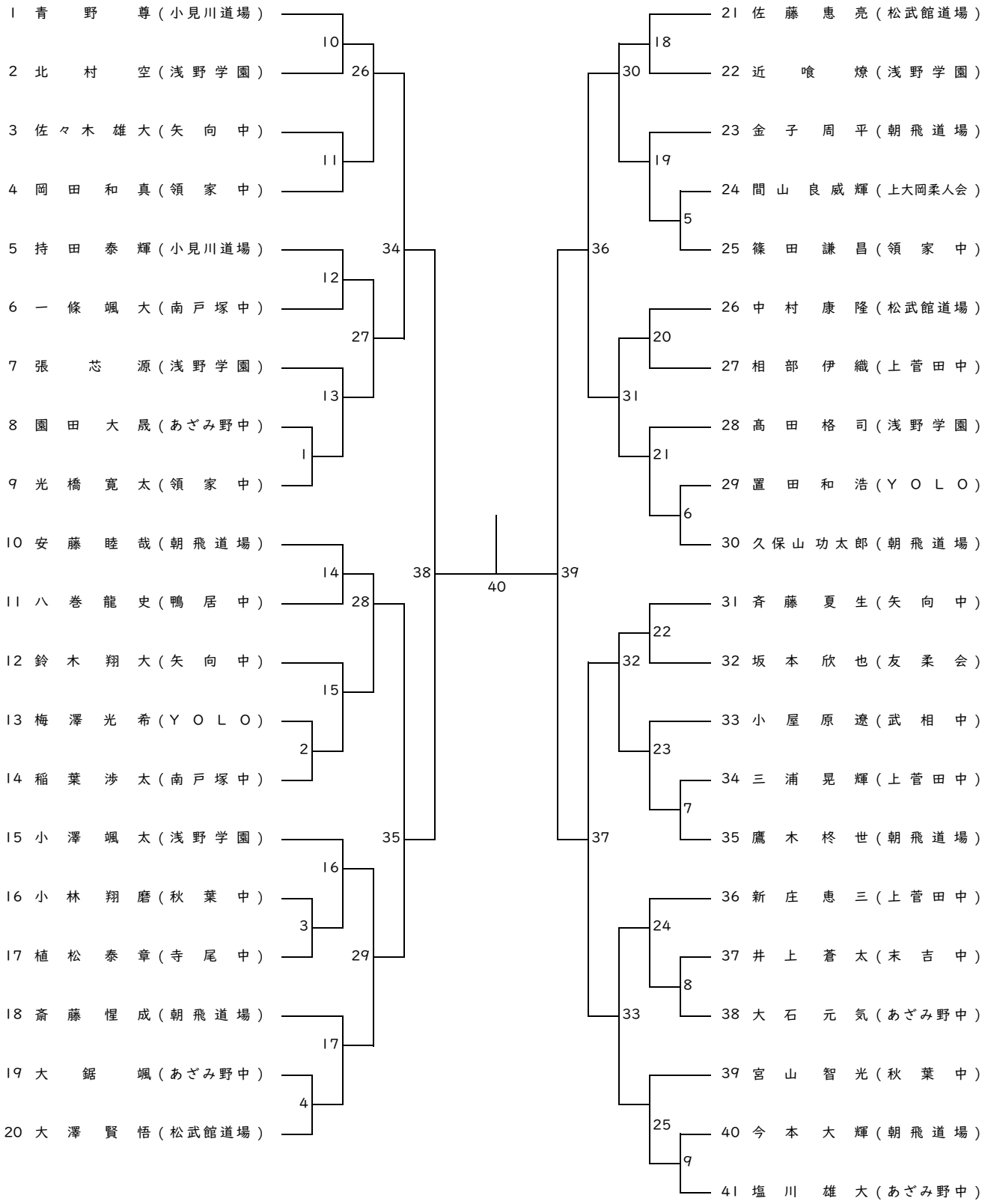

令和5年度 第34回 日神杯 横浜市柔道選手権大会

初段の部

令和5年10月29日

優　　勝	(	)
準 優 勝	(	)
3　　位	(	)
3　　位	(	)

第2会場

1 小澤 勇太（南区錬成会）
2 松本 育夢（浅野学園）
3 生出 誠（横浜吉田中）
4 若林 啓仁（浅野学園）
5 和田 駿也（ＹＯＬＯ）
6 桐澤 優樹（神奈川工業）
7 池田 賢優（横浜吉田中）
8 室井 要喜（横浜協会）
9 村田 光翼（浅野学園）
10 竹内 雄璃（小見川道場）
11 長谷川拓海（ＹＯＬＯ）
12 加藤 聖丸（浅野学園）
13 黒木 豪一（秋葉中）
14 白幡 咲翔（矢向中）
15 西村 豪大（小見川道場）
16 前川 亨（浅野学園）
17 作元 彬臣（矢向中）
18 濱鍜 信之介（浅野学園）
19 坂井 公耀（泉柔会）
20 林 大雅（横浜市大）
21 西之原 直希（藤の木中）
22 小川 滉介（横浜市大）
23 山田 敦弘（浅野学園）
24 矢島 風輝（関東学院大）
25 寺島 蓮（小見川道場）
26 白石 匡啓（浅野学園）
27 三浦 礼智（領家中）
28 瑞慶山 謙真（屏風クラブ）

第3会場

29 加藤 柊（浅野学園）
30 坂上 陵（ＹＯＬＯ）
31 渡邉 陽真（創学館高）
32 馬場 慶幸（屏風クラブ）
33 西之原 剛（南区錬成会）
34 石戸 耐也（横浜吉田中）
35 大森 颯太（秋葉中）
36 重政 和宏（泉柔会）
37 水戸 葵一朗（桐蔭学園）
38 島 圭介（横浜国大）
39 尾上 優朔（関東学院高）
40 竹内 朱太（屏風クラブ）
41 長野 宏生（横浜市大）
42 矢澤 立輝（朝飛道場）
43 中村 拓巳（友柔会）
44 齋藤 千晃（秋葉中）
45 長田 充功（桐蔭学園）
46 赤崎 来生（鎌倉協会）
47 鎌田 真人（泉柔会）
48 佐藤 一颯（創学館高）
49 岡野 智成（屏風クラブ）
50 角田 勇輝（創学館高）
51 近藤 志土（横浜吉田中）
52 佐藤 淳弥（友柔会）
53 成田 海斗（日吉台中）
54 金田 康（創学館高）
55 林 健清（横浜吉田中）
56 蝶野 正独（桐蔭学園）

2-28

令和5年度 第34回 日神杯 横浜市柔道選手権大会

令和5年10月29日

弐段の部

優　勝	(	)
準優勝	(	)
3　位	(	)
3　位	(	)

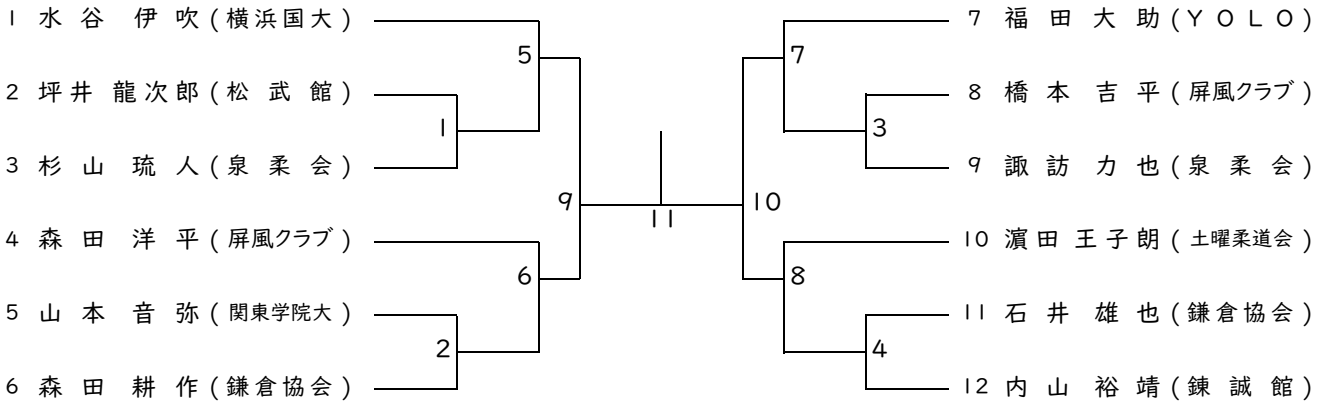

参段の部

優　勝	(	)
準優勝	(	)
3　位	(	)
3　位	(	)

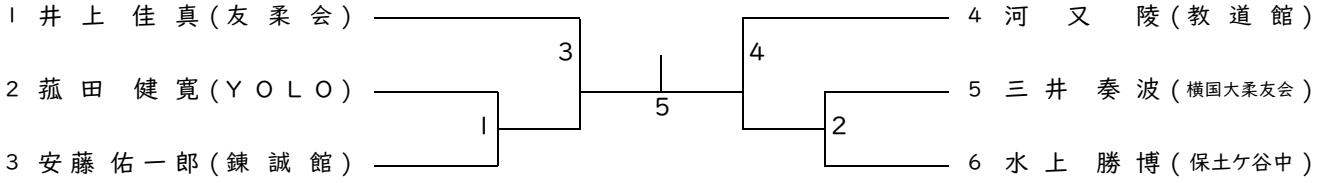

四段の部

優　勝	(	)
準優勝	(	)
3　位	(	)
3　位	(	)

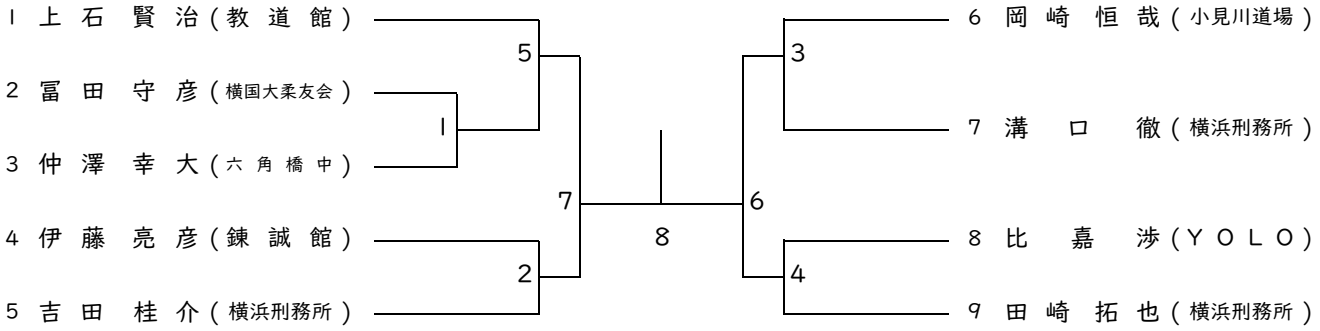

令和5年度　第34回　日神杯横浜市柔道選手権大会

令和5年10月29日

壮年の部

最優秀	（　　）		
優　秀	（　　）	優　秀	（　　）
優　秀	（　　）	優　秀	（　　）
優　秀	（　　）	優　秀	（　　）
優　秀	（　　）	優　秀	（　　）
優　秀	（　　）	優　秀	（　　）
優　秀	（　　）	優　秀	（　　）
優　秀	（　　）		

1	伊 藤 卓 志	南区錬成会	初段	47歳	1
2	伊豆島 ﾏｰｸ 隆士	教 道 館	無段	50歳	
3	栗 山 雅 章	屏風クラブ	弐段	38歳	2
4	岩 田 守	武 心 会	初段	38歳	
5	鈴木勇太朗	南区錬成会	弐段	52歳	3
6	山 田 陽 一	屏風クラブ	初段	50歳	
7	音 田 泰 生	武 心 会	弐段	53歳	4
8	野 上 英 志	屏風クラブ	初段	51歳	
9	ﾊｹﾞｲ ﾍﾟﾄﾞﾛ	南区錬成会	弐段	45歳	5
10	石 村 卓 也	友 柔 会	弐段	44歳	
11	守 賀 貴 博	協和道場	参段	48歳	6
12	平井耕太郎	金沢クラブ	弐段	53歳	
13	深 澤 宏	横浜クラブ	四段	49歳	7
14	藤 田 直 哉	友 柔 会	参段	49歳	
15	齋 藤 八 郎	協和道場	初段	61歳	8
16	向 田 成 輝	金沢クラブ	初段	57歳	
17	澤 宮 優	麻生クラブ	弐段	59歳	9
18	坂 井 浩 一	泉 柔 会	弐段	58歳	
19	脇坂真一郎	南区錬成会	参段	58歳	10
20	三 浦 倫 一	屏風クラブ	参段	57歳	
21	鈴 木 健 二	横浜クラブ	参段	42歳	11
22	佐原聡一郎	屏風クラブ	参段	39歳	
23	野 々 口 篤	あざみ野柔友会	四段	44歳	12
24	簡 野 良 健	南戸塚中	参段	42歳	
25	萩 原 一 生	松 武 館	四段	60歳	13
26	比留川秀一	協和道場	弐段	62歳	
27	森 田 義 行	金沢クラブ	四段	59歳	14
28	萩 原 章 由	横浜クラブ	四段	58歳	

令和５年度　第３４回　日神杯横浜市柔道選手権大会
試 合 場 割 り 当 て

令和 5 年 10 月 29 日

本　　部　　席

第３試合場	第２試合場	第１試合場
①中学１年生の部Ｃ（49）	①中学１年生の部Ｂ（49）	①中学１年生の部Ａ（49）
②中学３年生の部（10）	②中学２年生の部Ｂ（29）	②中学２年生の部Ａ（28）
③一般無段の部（11）		
（70）	（78）	（77）
④初段の部（27）[№29～56]	③初段の部（28）[№1～28]	③一級の部（40）
⑤二段の部（11）	④壮年の部（14）	④三段の部（5）
⑥四段の部（8）		
（46）	（42）	（45）

観　　覧　　席

※表中の(数字)は試合数
☆初段の部の決勝戦は第２試合場で行う